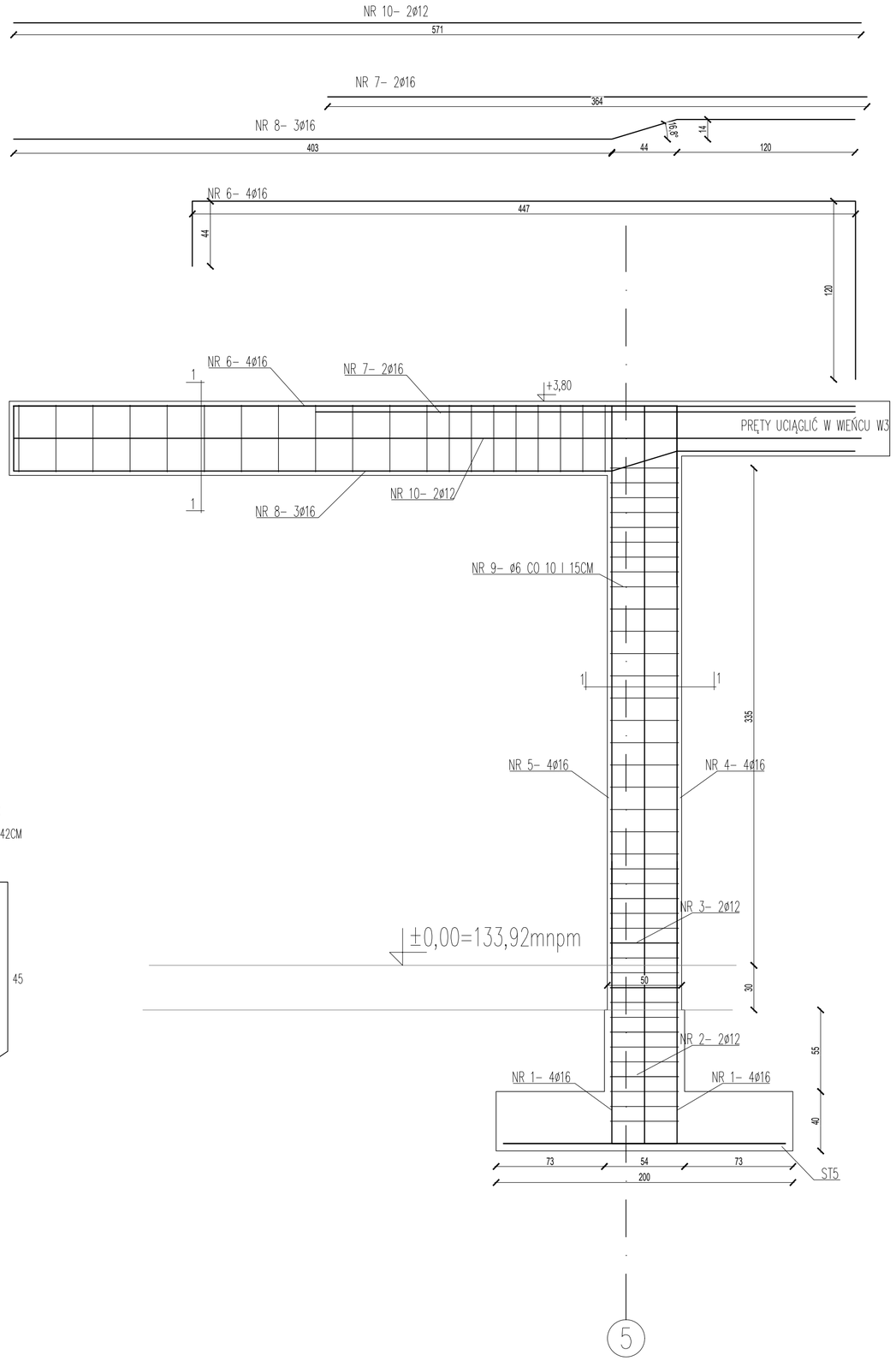

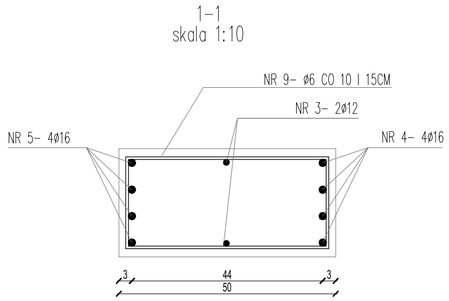

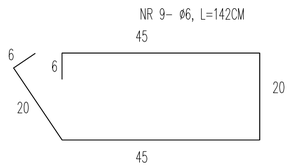

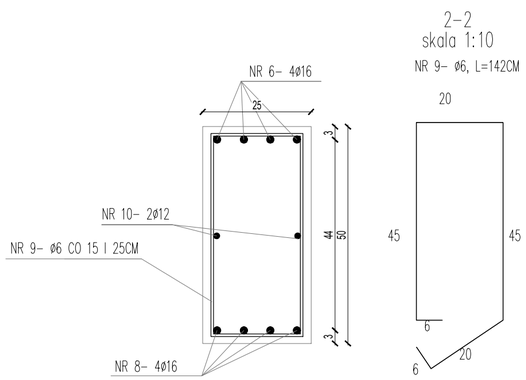

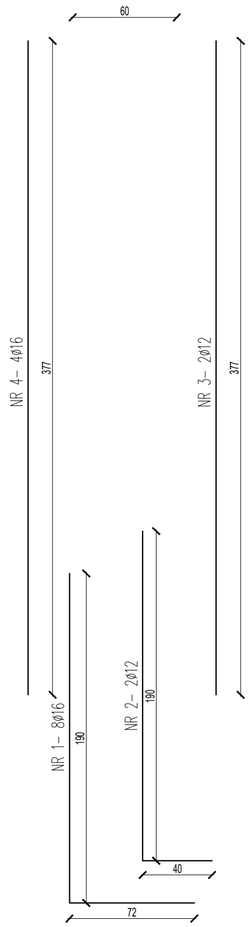

BETON C20/25 (B25)
STAL:ø8-ø20 : A-IIIN (B500 SP)
STAL uzup.: ø6 - St3S

RYSUNEK NINIEJSZY NIE MOŻE BYĆ W CAŁOŚCI, LUB W CZĘŚCI PRZERYSOWANY, UZUPEŁNIONY LUB ODSTĄPIONY KOMUKOLWIEK, BEZ PISEMNEJ ZGODY AUTORA.

PROJEKTOWANIE KONSTRUKCYJNO - BUDOWLANE
ITJ IZABELA ZABŁOCKA
RADŁÓW, ul. WIEJSKA 109, 63-440 RASZKÓW
tel. 601 380 930
e-mail: itjizabela.zablocka@interia.pl

INWESTOR:
GMINA OSTRÓW WLKP, AL. POWSTAŃCÓW WIELKOPOLSKICH 12
63-400 OSTRÓW WIELKOPOLSKI

NAZWA INWESTYCJI
ROZBUDOWA I PRZEBUDOWA ZESPOŁU SZKOLNO-PRZEDSZKOLNEGO W TOPOLI MAŁEJ O PRZEDSZKOLE Z ZAPLECZEM KUCHENNYM

LOKALIZACJA INWESTYCJI
GMINA OSTRÓW WIELKOPOLSKI, OBRĘB TOPOLA MAŁA, ARKUSZ MAPY 1, DZ NR 338

PROJEKTANT KONSTRUKCJI	PODPIS
INŻ. IZABELA ZABŁOCKA; NR.EWID. WAM/0191/POOK/16	

SPRAWDZAJĄCY KONSTRUKCJI	PODPIS
MGR INŻ. ŁUKASZ GARCZAREK, NR EWID. WKP/0089/PWOK/15	

TEMAT RYSUNKU:
TRZPIEŃ TRZ3, RŻ2

BRANŻA	STADIUM	SKALA	DATA	NR RYS.
KONSTRUKCJA	PW	1:25	06.2018	K-11